ZERTIFIKAT ◆ CERTIFICATE ◆ 認證證書 ◆ СЕРТИФИКАТ ◆ CERTIFICADO ◆ CERTIFICAT

ÉMI-TÜV

EU-BAUMUSTERPRÜFBESCHEINIGUNG

Gemäss Anhang IV, Teil A der Richtlinie 2014/33/EU

Bescheinigungs-Nr.:	**F-0387/2021**
Zertifizierstelle der Notifizierten Stelle:	ÉMI-TÜV SÜD GmbH Dózsa György Str. 26. H-2000 Szentendre Kenn-nummer: 1417
Bescheinigungsinhaber:	**Lift Service Bochum GmbH** Herzogstraße 32, 44807 Bochum, Deutschland
Hersteller des Prüfmusters:	**Lift Service Bochum GmbH** Herzogstraße 32, 44807 Bochum, Deutschland
Produkt:	**Leitungsbruchventil**
Typ:	**LRS-EN 32**
Richtlinie:	**2014/33/EU**
Prüfgrundlage:	**EN 81-20:2014** **EN 81-50:2014**
Prüfbericht:	**LAB-20-21/2021**
Ergebnis:	Das Sicherheitsbauteil entspricht den grundlegenden Gesundheits- und Sicherheitsanforderungen der genannten Richtlinie, solange die Anforderungen des Anhangs dieser Bescheinigung eingehalten werden.
Ausstellungsdatum:	2021-03-16

ÉMI-TÜV SÜD Kft. 39/2 Notified Body 1417 TÜV SÜD Group

L.S.

.....

László, Hebők Jr.
NB - 1417

TÜV®

ÉMI-TÜV

Anhang zur EU-Baumusterprüfbescheinigung F-0387/2021

1. Anwendungsbereich:

Typenbezeichnung: LRS-EN 32

Produkttype: Leitungsbruchventil

Anwendungsbereich: Für Aufzüge gemäß Richtlinie 2014/33/EU

Durchflussbereich: 90 – 500 [l/min]

Druckbereich: 10 – 100 [bar]

Viskositätsbereich: 20 – 450 [mm2/s]

Temperaturbereich: 0 – 65 [°C]

2. Bemerkungen:

2.1. Jedem Produkt sind die für die Bedienung und Montage erforderlichen Anweisungen beizufügen.

2.2. Leitungsbruchventile mit unterschiedlichen Verwendungsmöglichkeiten, die entsprechend den besonderen Bedingungen des Aufzugs, in den sie eingebaut sind, eingestellt werden müssen, müssen mit Vorrichtungen versehen sein, die eine unbefugte Nachjustierung verhindern.

Dies kann beispielsweise durch Versiegeln erfolgen.

Für die richtige Einstellung und die Maßnahmen zur Verhinderung einer unbefugten Nachjustierung sind der Hersteller des Leitungsbruchventils und der Installateur verantwortlich, der nach den Einbau- und Einstellanweisungen des Herstellers vorgehen muss.

2.3. Jedes Produkt muss eine eindeutige Angabe des Herstellers oder Importeurs und eine Typenbezeichnung tragen, damit die Übereinstimmung des geprüften Musters mit dem in Verkehr gebrachten Standardprodukt festgestellt werden kann.

2.4. Die EU-Baumusterprüfbescheinigung darf nur im Zusammenhang mit dem entsprechenden Anhang verwendet werden.

2.5. Im Falle von Streitigkeiten ist die englische Version maßgebend.

2.6. Die EU-Baumusterprüfbescheinigung kann ihre Gültigkeit verlieren, wenn die Anforderungen geändert werden.

ÉMI-TÜV

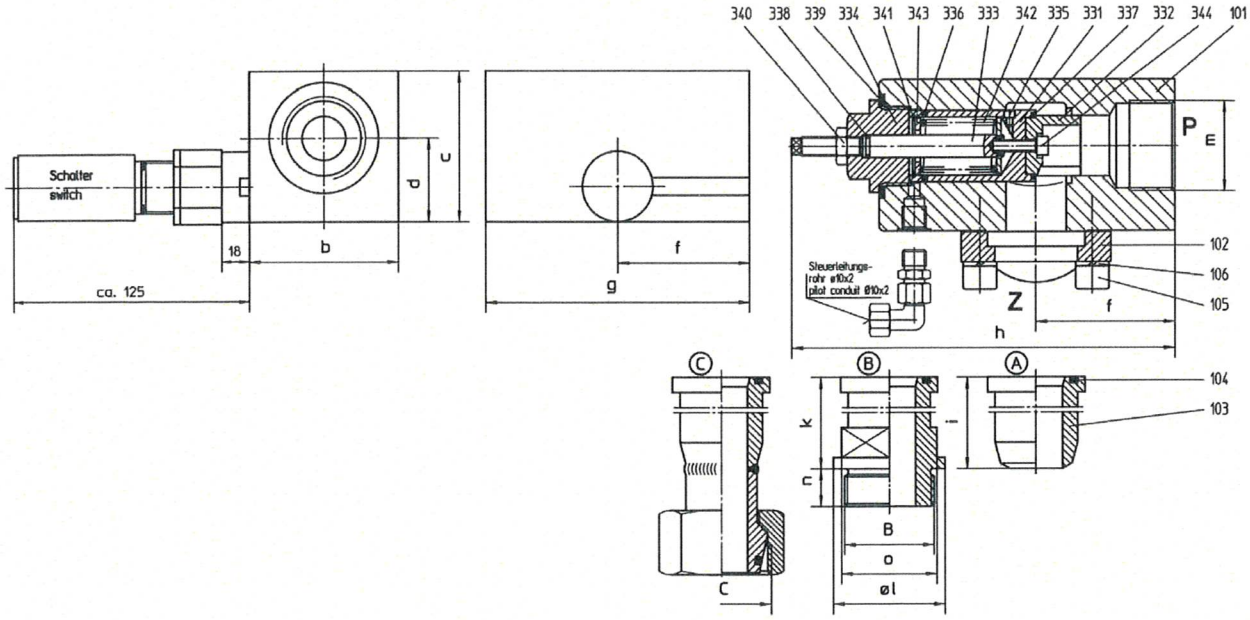

Type	b	c	d	f	g	h	i	k	l	n	SW o	weight [kg]	SAE (300 psi) A	B	C	m	max. closing flow [l/min.]
LRS 16 E	60	60	36	55	120	160	65	65	43	18	36	2,5	¾"	G 1"	M 36x2	G 1"	169
									53	20	46			G 1 ¼"			
LRS 32 E	90	90	45	77	160	210	75	75				9	1 ¼"	G 1 ¼"	M 52x2	G 1 ½"	500
									60	22	50			G 1 ½"			
LRS 50 E	100	100	50	90	190	240	85	85				13	2"	G 2"	M 65x2	G 2 ½"	1150
									73	24	60			G 2 ½"			
													Cylinder side „Z"			Power unit side „P"	

part	*E.-Nr.*	*LRS-EN 16-*	*LRS-EN 32-*	*LRS-EN 50-*
jet	*335*	*x*		
O- ring	*336*	*x*		
O- ring	*337*	*x*	*x*	*x*
O- ring	*338*	*x*	*x*	*x*
USIT- ring	*339*	*x*	*x*	*x*
securing ring	*341*	*x*	*x*	*x*
spring	*342*	*x*	*x*	*x*
SAE- flange	*102*	*x*	*x*	*x*
O- ring	*104*	*x*	*x*	*x*